GFG2
Hotte encastrable meuble 60 cm

LED

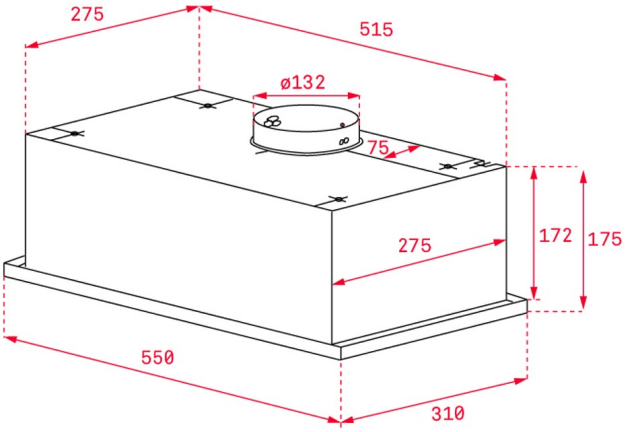

RÉFÉRENCE

REF: 40446752 EAN: 8421152121238

DESCRIPTION

Hotte encastrable meuble 60 cm
Boutons poussoirs
3 vitesses
Capacité d'évacuation vitesse max (m3/h): 329
Capacité d'évacuation vitesse min (m3/h): 223
Niveau sonore vitesse max (dBA): 67
Niveau sonore vitesse min (dBA): 53
Barre d'éclairage LED
1 filtre en inox longue durée
Clapet anti-retour inclus
Cadre verre noir
Possibilité de fonctionnement en recyclage
Filtre charbon en option : CNL 1C 61801346
Classe energétique E

DIMENSIONS

Hauteur du produit (mm): 178
Largeur du produit (mm): 550
Profondeur du produit (mm): 310
Longueur du produit (mm):
Poids net (kg): 5,53

SPÉCIFICATIONS TECHNIQUES

Classe d'efficacité énergétique: D
Bruit (LwA) Vitesse minimale (dB): 53
Bruit (LwA) Vitesse maximale (dB): 67
Bruit (LwA) Vitesse de pointe (dB): 0
Ø sortie (mm): 120

COULEURS