DFI 74960
Lave-vaisselle intégrable 11 couverts

Fonction ECO

Plateau couverts

Multi Cleaner

Premium Dry

AquaLogic

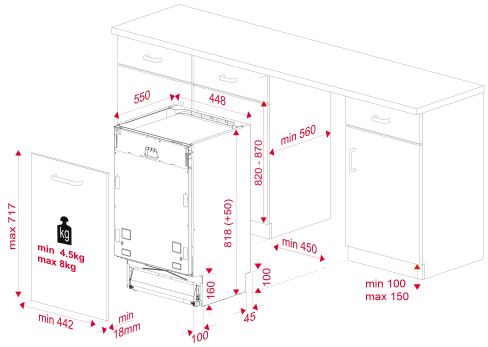

RÉFÉRENCE

REF: 114300007 EAN: 8434778025125

DESCRIPTION

Lave-vaisselle intégrable 45 cm
Panneau de commande électronique avec écran LED blanc
Tiroir à couverts / Nombre de couverts : 11
Programmes de lavage : 9
Températures : 35°, 40°, 45°,50°, 65°, 70° C
Système de sécurité AquaLogic, AquaStop
SmartSensor mesure le niveau de saleté
Capteur MultiCleaner
PremiumDry Système ouverture de porte automatique en fin de cycle
Système PushUp à 3 positions
Panier inférieur FlexiSet2
Programmes rapides : 1Heure et Mini 30
Programmes spéciaux : AutoClean, GlassCare et DualCare, Ion Clean: Filtre anti bactérien
Fonctions spéciales : Demi-charge, Express, Power Wash et Rinçage supplémentaire.
Installation sur colonne
Encastrable niche de 82cm
Programmateur différé 1-24h
Niveau sonore : 45 dBA
Installation : porte fixe
Poids supporté : min 4.5kg max 8kg
Consommation eau : cycle 8,9L
Classe énergétique C

DIMENSIONS

Hauteur du produit (mm): 818
Largeur du produit (mm): 448
Profondeur du produit (mm): 550
Longueur du produit (mm):
Poids net (kg): 28,5

SPÉCIFICATIONS TECHNIQUES

Classe d’efficacité énergétique: A+++
Consommation d’énergie (Kw/jour): -
Consommation d'eau (litres/an): 2436
Niveau de bruit (dBA): 45
Taux de puissance (V): 220-240
Fréquence (Hz): 50

COULEURS