DFI 46750
Lave-vaisselle intégrable 14 couverts

Fonction ECO | Extra Dry function | Multi Cleaner | Sliding Door | AquaLogic

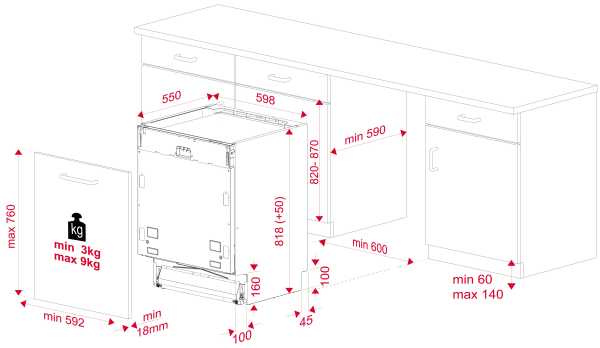

RÉFÉRENCE

REF: 114270030 EAN: 8434778020465

DESCRIPTION

Lave-vaisselle intégrable
Moteur inverter pour plus de silence
Panneau de commande électronique avec affichage blanc
Nombre de couverts : 14 /Panier à couverts
Programmes de lavage : 7
Températures : 35°, 40°, 50°, 65°, 70° C
Système de sécurité AquaStop, AquaLogic
SmartSensor mesure le niveau de saleté
Capteur MultiCleaner /Système PushUp
Panier inférieur FlexiSet4
Programmes rapides : 1Heure et Mini 30
Programmes spéciaux : AutoClean
Panier haut réglable en hauteur,
Réglage des pieds arrières par la face avant
Fonctions spéciales : Demi-charge, Express et Power Wash
Fonction de séchage supplémentaire
Installation sur colonne
Système d’installation en colonne SlidingDoor
Programmation différé 1-24h
Indicateur de manque de sel et de rinçage
Consommation d’eau par cycle : 9,5L,
Niveau sonore : 46 dBA
Installation porte coulissante
Poids supporté : min 3kg max 9kg
Classe énergétique E

DIMENSIONS

Hauteur du produit (mm): 818
Largeur du produit (mm): 598
Profondeur du produit (mm): 550
Longueur du produit (mm):
Poids net (kg): 37

SPÉCIFICATIONS TECHNIQUES

Classe d’efficacité énergétique: A++
Consommation d’énergie (Kw/jour): -
Consommation d'eau (litres/an): 2660
Niveau de bruit (dBA): 46
Taux de puissance (V): 220-240
Fréquence (Hz): 50

COULEURS