MAESTRO **LI5 1481 EUI EXP**

Lave-linge intégrable 15 programmes

Cycle rapide

Capacité de lavage: 8 kg

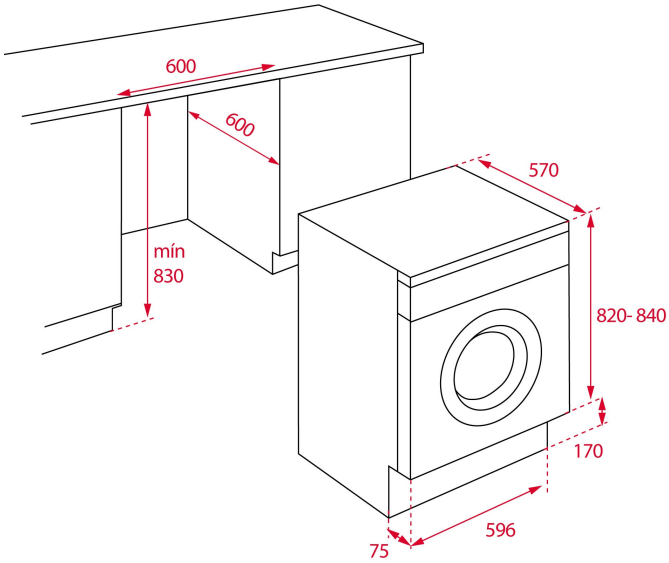

RÉFÉRENCE

REF: 114000009 EAN: 8434778018592

DESCRIPTION

Lave-linge intégrable
Panneau de contrôle électronique
Moteur induction
Capacité de lavage : 8 kg
Programmes de lavage : 15
Programme rapide : 14 minutes
5 températures
5 vitesses d’essorage
Vitesse d’essorage max : 1400 tr/mn
Programmes spéciaux : Mode ECO, Délicat, Intensif, résistant repassage facile
Fonction programme différé
Système SmartWash
Vitesse d’essorage maximale : 1400 trs/minute
Régulation automatique de l’eau
Système de sécurité de verrouillage automatique des portes
Sécurité enfants
Tambour inox SoftCare
Programmateur différé : 1-24 heures
Hublot de 30 cm de large
Classe énergétique A

DIMENSIONS

Hauteur du produit (mm): 820
Largeur du produit (mm): 596
Profondeur du produit (mm): 570
Longueur du produit (mm):
Poids net (kg): 68

SPÉCIFICATIONS TECHNIQUES

Classe d’efficacité énergétique (EU 2019/2016): A
Classe de performance de lavage: A
Classe d'efficacité de filage: A
Consommation d'eau (litres/an): 9850
Niveau de bruit (dBA): 48 + 75
Taux de puissance (V): 220-240
Fréquence (Hz): 50

COULEURS

114000009 Blanc