TOTAL **RSL 41150 FI EU**

Easy 90 | Moteur inverter | Fresh Box | LED

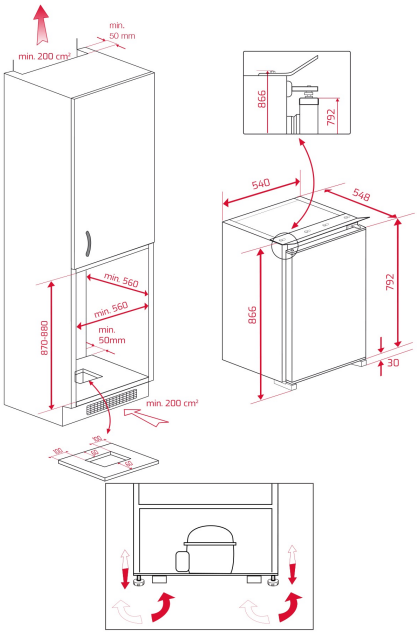

RÉFÉRENCE

REF: 113470013 EAN: 8434778021868

DESCRIPTION

Réfrigérateur tout utile encastrable
Froid statique
Thermostat à réglage manuel
Panneau de commande mécanique
Dégivrage automatique
Tiroir FreshBox
3 étagères en verre de sécurité
Pieds avant et arrière réglables
Éclairage LED
Portes réversibles
Encastrement portes à glissières
Niveau sonore : 29 dBA
Capacité nette : 126L
Classe climatique : SN-T
Classe énergétique E

DIMENSIONS

Hauteur du produit (mm): 866
Largeur du produit (mm): 598
Profondeur du produit (mm): 545
Longueur du produit (mm):
Poids net (kg): 27

SPÉCIFICATIONS TECHNIQUES

Classe d'efficacité énergétique (EU 2019/2016): G
v: SN-T
Consommation d'énergie (Kw/jour): 0.251
Consommation annuelle (kWh/an): 94
Pouvoir de congélation: NA
Niveau de bruit (dBA): 29
Taux de puissance (V): 220-240
Fréquence (Hz): 50

COULEURS

113470013 Blanc