**Nova 80 B-TG 2B 1D**
Évier Arthic White NOVA 80 cm encastrable série Nova à deux cuves et un égouttoir

## RÉFÉRENCE

REF: 115400019 EAN: 8434778023978

## DESCRIPTION

Série Nova
Evier Tegranite
Deux cuves et un égouttoir
Encastrable
Bonde à panier automatique de 3½" avec siphon
Vidage HelixPro
Cuves de 200 mm de profondeur
Unité de base de 80 cm

Colour Intensity | 200mm | Easy_Clean | Food safe | 200mm

## DIMENSIONS

**Hauteur du produit (mm):**
**Largeur du produit (mm):** 510
**Profondeur du produit (mm):**
**Longueur du produit (mm):** 1160
**Poids net (kg):** 17,84

## COULEURS
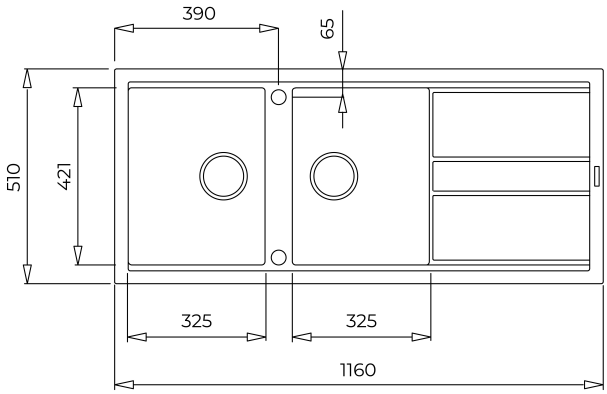
115400019 Blanc arctique