MAESTRO **Stone 45 S-TG 1B 1D**

Évier encastrable en Tegranite avec une cuve et un égouttoir

Colour Intensity | 200mm | Easy_Clean | Food safe | 200mm

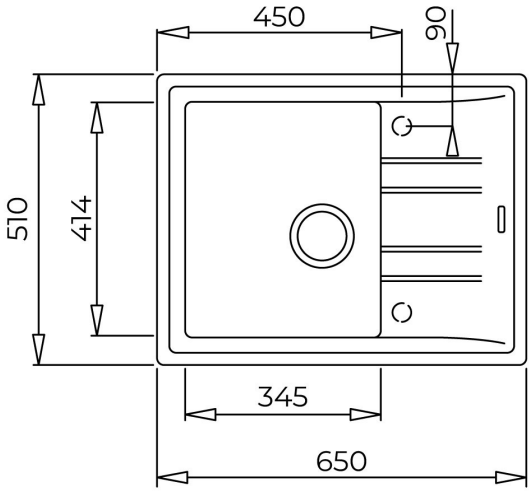


## RÉFÉRENCE

REF: 115330043 EAN: 8434778006513

## DESCRIPTION

Évier Tegranite
1 cuve et 1 égouttoir
Surface très résistante aux impacts, aux chocs thermiques et aux hautes températures
Excellente résistance aux UV contre la décoloration
Surface sans bactéries très facile à nettoyer
Installation encastrée
Egouttoir réversible
80% quartz et résines
Panier d'évacuation manuel de 3½" avec débordement et siphon
Cuvette de 200 mm de profondeur
Unité de base de 45 cm

## DIMENSIONS

**Hauteur du produit (mm):**
**Largeur du produit (mm):** 510
**Profondeur du produit (mm):** 200
**Longueur du produit (mm):** 650
**Poids net (kg):** 10,5

## COULEURS

| | |
|---|---|
| 115330043 | Carbone |
| 115330042 | Gris foncé |
| 115330042 | Blanc |
| 115330042 | Alu Gris effet métallique |