MAESTRO **Stone 45 S-TG 1B 1D**

Évier encastrable en Tegranite avec une cuve et un égouttoir

Colour Intensity | 200mm | Easy_Clean | Food safe | 200mm

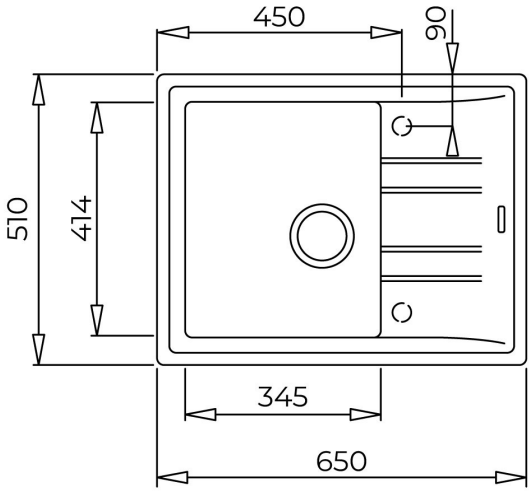

RÉFÉRENCE

REF: 115330048 EAN: 8434778006568

DESCRIPTION

Évier Tegranite
1 cuve et 1 égouttoir
Surface très résistante aux impacts, aux chocs thermiques et aux hautes températures
Excellente résistance aux UV contre la décoloration
Surface sans bactéries très facile à nettoyer
Installation encastrée
Egouttoir réversible
80% quartz et résines
Panier d'évacuation manuel de 3½" avec trop-plein et siphon
Cuvette de 200 mm de profondeur
Unité de base de 45 cm

DIMENSIONS

Hauteur du produit (mm):
Largeur du produit (mm): 510
Profondeur du produit (mm): 200
Longueur du produit (mm): 650
Poids net (kg): 10,5

COULEURS

115330048	Gris foncé
115330042	Blanc
115330042	Carbone
115330042	Alu Gris effet métallique