FO 915
Bec rotatif à poignée unique au design minimaliste

Anti-Scale Aerator | Saving Water | Swivel Spout

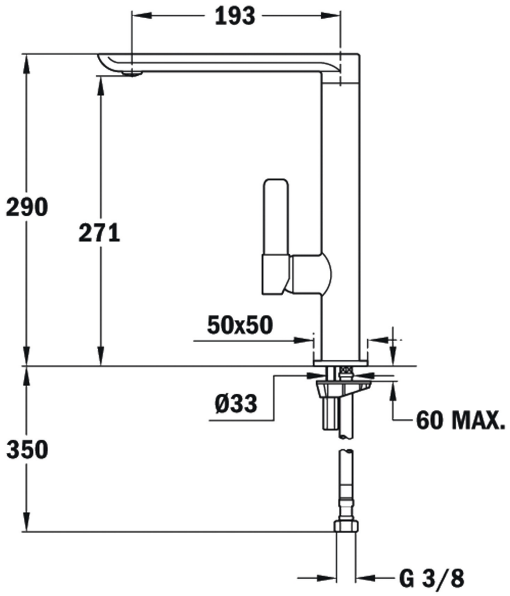

RÉFÉRENCE

REF: 62915020I EAN: 8421152134818

DESCRIPTION

Robinet de cuisine à bec haut
Design minimaliste
Haut bec pivotant
Aérateur anti-calcaire
Cartouche avec disques en céramique de haute résistance
Contrôle de la température très précis
Plus grande sensibilité de manipulation avec des mouvements plus fluides
Tubes d'entrée flexibles de 3/8

DIMENSIONS

Hauteur du produit (mm):
Largeur du produit (mm):
Profondeur du produit (mm):
Longueur du produit (mm):
Poids net (kg): 1,91

COULEURS

62915020I	Acier inoxydable
629150200	Chrome Noir
629150200	Blanc Chrome
629150200	Chrome