IN 934
Mitigeur semi-professionnel avec bec flexible

Anti-Scale Aerator

Swivel Spout

EasyQuick

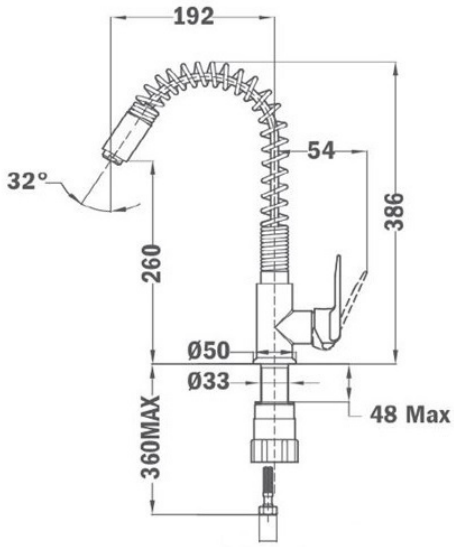

RÉFÉRENCE

REF: 539341200 EAN: 8413509220046

DESCRIPTION

Mitigeur semi-professionnel
Bec pivotant et flexible
Aérateur anti-calcaire
Cartouche de 35 mm
Cartouche avec disques en céramique de haute résistance
Contrôle très précis de la température
Plus grande sensibilité de manipulation avec des mouvements plus fluides
Système de fixation Easy-Quick
Tuyaux d’entrée flexibles certifiés 3/8

DIMENSIONS

Hauteur du produit (mm): 386
Largeur du produit (mm):
Profondeur du produit (mm):
Longueur du produit (mm):
Poids net (kg): 2,08

COULEURS

539341200 Chrome

53934120N Noir