CLIVO 60 L-TQ 1B 1D
Évier encastrable en Tequartz avec une cuve et un égouttoir

Colour Intensity | 200mm | Easy_Clean | Food safe | 200mm

RÉFÉRENCE

REF: 115350002 EAN: 8434778028393

DESCRIPTION

Evier une grande cuve un égouttoir TEQUARTZ
Encastrable sur plan
Evacuation manuelle
Réversible
Bonde a panier3 1/2 et siphon
Profondeur de cuve 200mm
Meuble de 60cm

DIMENSIONS

Hauteur du produit (mm):
Largeur du produit (mm): 500
Profondeur du produit (mm):
Longueur du produit (mm): 780
Poids net (kg): 15
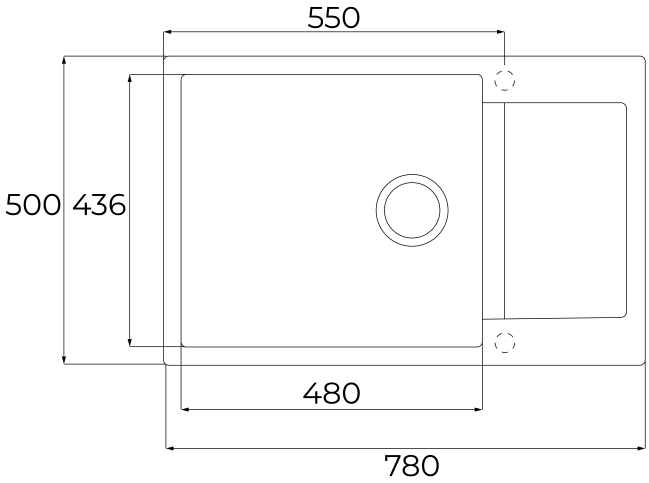
COULEURS