EASY **Starbright 50 E-XN 1B 1D**

Evier encastrable réversible avec finition mate en 50 cm

RÉFÉRENCE

REF: 115120028 EAN: 8434778015720

DESCRIPTION

Série StarBright
Évier en acier inoxydable, finition mate
Une cuve et un égouttoir
Réversible
Encastrable
Vidange manuelle 3½" et siphon
Cuve de 170 mm de profondeur
Meuble de 50 cm

Lifetime warranty

Hygiene

DIMENSIONS

Hauteur du produit (mm):
Largeur du produit (mm): 500
Profondeur du produit (mm):
Longueur du produit (mm): 860
Poids net (kg): 3,6

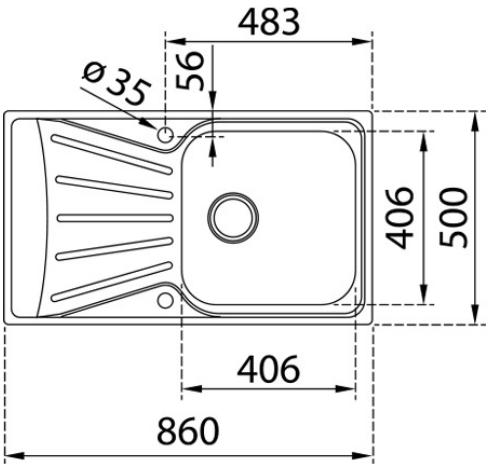

COULEURS

115120028 Chrome mat