Nova 60 L-TG 1B 1D
Évier NOVA 60 L-TG 1B 1D ST Gris encastrable série Nova à une cuve et un égouttoir

RÉFÉRENCE

REF: 115330060 EAN: 8434778023916

DESCRIPTION

Série Nova
Evier Tegranite
Une cuve et un égouttoir
Installation : encastrable
Corbeille automatique de 3½" avec siphon
Corbeille HelixPro
Cuve de 200 mm de profondeur
Meuble bas de 60 cm

Colour Intensity | 200mm | Easy_Clean | Food safe | 200mm

DIMENSIONS

Hauteur du produit (mm):
Largeur du produit (mm): 510
Profondeur du produit (mm):
Longueur du produit (mm): 1000
Poids net (kg): 15,68

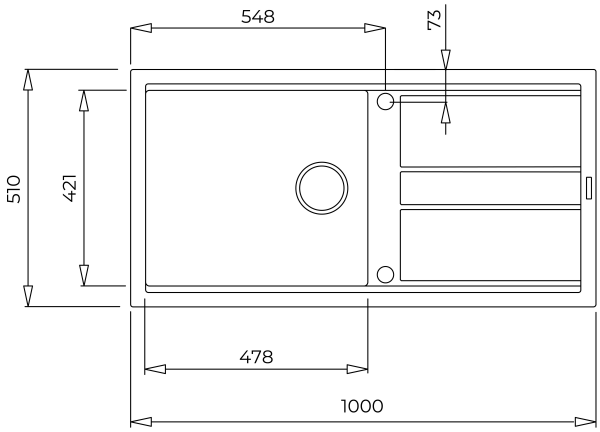

COULEURS

115330060 Stone Grey