MAESTRO **HLC 8440 C**

Four compact multifonction SurroundTemp avec système HydroClean en 45 cm

Décongélation par temps | Décongélation par poids | HydroClean® | SurroundTemp | 40L

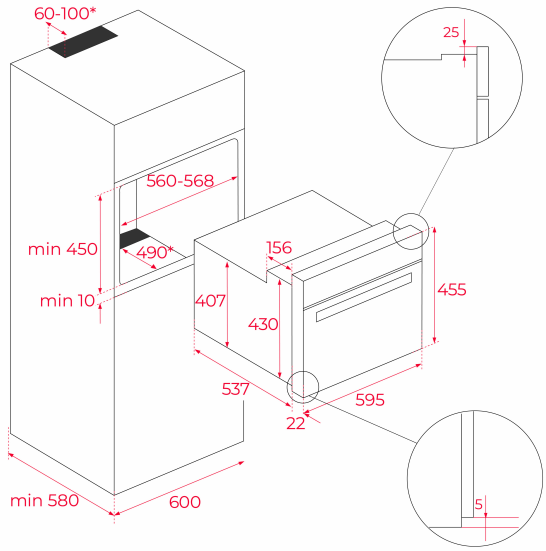

RÉFÉRENCE

REF: 111160011 EAN: 8434778008425

DESCRIPTION

Four combi Multifonction SurroundTemp (chaleur tournante pulsée) + Micro-ondes 45 cm
Option SteamBox
Plateau en fonte d'aluminium
Panneau de commande tactile avec affichage LED
Système de nettoyage automatique Hydro-Clean® ECO
11 fonctions de cuisson
Fonction :Pizza,ECO
Démarrage rapide 30
Décongélation automatique en fonction du temps et du poids
Triple porte vitrée amovible
Porte intérieure entièrement vitrée
Plateau en verre anti-basculement
Grille renforcée
Verrouillage de sécurité pour les enfants
Capacité nette : 40L
Classe énergétique : A+

DIMENSIONS

Hauteur du produit (mm): 455
Largeur du produit (mm): 595
Profondeur du produit (mm): 559
Longueur du produit (mm):
Poids net (kg): 30,0

SPÉCIFICATIONS TECHNIQUES

Classe d'efficacité énergétique: -
Taux de puissance (V): 220-240
Fréquence (Hz): 50
Puissance nominale maximale (W): 3400

COULEURS

111160011 Blanc cristal

111160012 Verre noir