CLC 8350 MC BK E01

Machine à café encastrée multicapsules et moulu verre noir

Capsules

Ground coffee

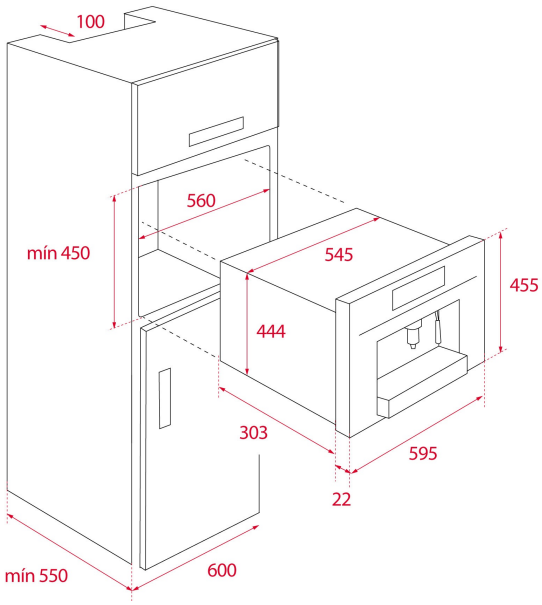

RÉFÉRENCE

REF: 111630005 EAN: 8434778019704

DESCRIPTION

Machine à café multicapsules et café moulu
5 adaptateurs de capsules :
Nespresso®,Lavazza®,Caffitaly®,E.S.E. pod (Easy Serving Expresso),café moulu
Capacité : 1 tasse
Panneau de commande tactile avec écran TFT 4”
Manettes rétroéclairées
Éclairage à LED
3 fonctions (café,vapeur et eau chaude)
Support de tasse réglable en hauteur,3 niveaux
Température 85°c
Température et quantité de café réglables : extra large,large,moyen,petit et infusions
Tuyau mobile pour la vapeur
3 compartiments de rangement
Tiroir de rangement
Fonction de détartrage
Bac de récupération de l’eau usée
Bac de récupération des capsules usagées
Puissance de la pompe : 19 bars
Réservoir d’eau : 1 L

DIMENSIONS

Hauteur du produit (mm): 455
Largeur du produit (mm): 595
Profondeur du produit (mm): 330
Longueur du produit (mm):
Poids net (kg): 18,7

SPÉCIFICATIONS TECHNIQUES

Taux de puissance (V): 230
Fréquence (Hz): 50
Puissance nominale maximale (W): 2200

COULEURS

111630005 Noir