Clivo 45 B-TQ 1B 1D
Évier Clivo 45 Gris métallique encastrable en Tequartz avec une cuve et un égouttoir

Colour Intensity | Easy_Clean | Food safe | 200mm

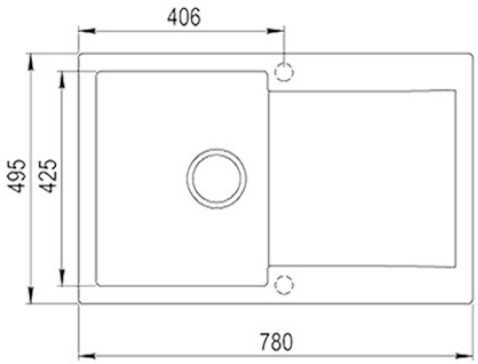

RÉFÉRENCE

REF: 40148001 EAN: 8421152136706

DESCRIPTION

Série Clivo
Evier en Tequartz
Une cuve et un égouttoir
Installation : encastrable
Corbeille automatique de 3½" avec siphon
Cuvette de 190 mm de profondeur
Elément bas de 45 cm

DIMENSIONS

Hauteur du produit (mm):
Largeur du produit (mm): 495
Profondeur du produit (mm): 190
Longueur du produit (mm): 780
Poids net (kg): 16,80

COULEURS

40148001 Alu Gris effet métallique