FlexLinea RS15 71.40 Fortinox

Évier en acier inoxydable triple possibilité d'installation, finition Fortinox

200mm Hygiene 200mm

RÉFÉRENCE

REF: 115000063 EAN: 8434778025279

DESCRIPTION

Évier en acier inoxydable,
Finition Fortinox
Une cuve
Triple possibilité d'installation: encastré, intégré à fleur du plan de travail ou sous plan
Angles R15 faciles à nettoyer
Cache décoratif carré
SilentSmart, 50% de bruit en moins
Évacuation manuelle
Bonde à panier et siphon 3½"
Profondeur du bac 200 mm
Meuble de 80 cm

DIMENSIONS

Hauteur du produit (mm):
Largeur du produit (mm): 440
Profondeur du produit (mm):
Longueur du produit (mm): 750
Poids net (kg): 5,26

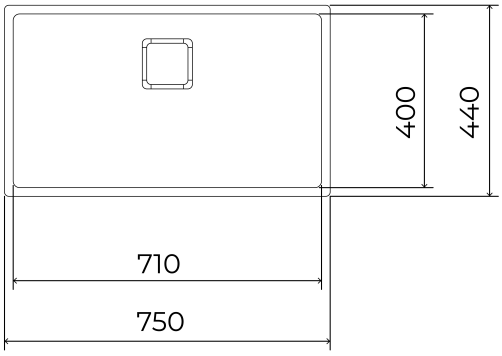

COULEURS

115000063 Acier inoxydable