**Starbright 60 E-XN 1½B 1D**
Évier en acier inoxydable réversible

Lifetime warranty

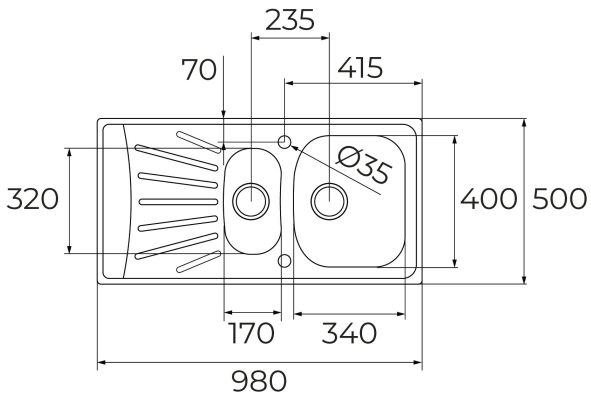


## RÉFÉRENCE

REF: 115150002 EAN: 8434778015669

## DESCRIPTION

Évier en acier inoxydable
Finition mate
Une cuve, une cuve auxiliaire et un égouttoir, réversibles
Encastrable
Évacuation manuelle
Bonde à panier 3½” et siphon
Cuve de 160 et 100 mm de profondeur
Meuble de 60 cm

## DIMENSIONS

**Hauteur du produit (mm):**
**Largeur du produit (mm):** 500
**Profondeur du produit (mm):**
**Longueur du produit (mm):** 980
**Poids net (kg):** 3,44

## COULEURS

115150002 Chrome mat