Starbright 50 E-XP 1B 1D
Évier en acier inoxydable réversible 50 cm

Lifetime warranty

Hygiene

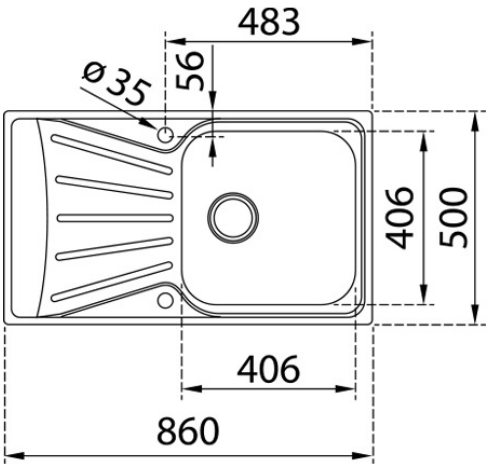

RÉFÉRENCE

REF: 115120024 EAN: 8434778015683

DESCRIPTION

Évier en acier inoxydable
Finition polie
Une cuve et un égouttoir
Réversibles
Encastrable
Évacuation manuelle
Bonde à panier 3½” et siphon
Cuve de 170mm de profondeur
Meuble de 50 cm

DIMENSIONS

Hauteur du produit (mm):
Largeur du produit (mm): 500
Profondeur du produit (mm): 170
Longueur du produit (mm): 860
Poids net (kg): 3,6

COULEURS

115120024 Acier inoxydable

115120029 Acier inoxydable