HLC 84-G1 C BM

Four Compact Infinity G1. Édition spéciale par Italdesign Giugiaro

HydroClean®SurroundTemp 40L

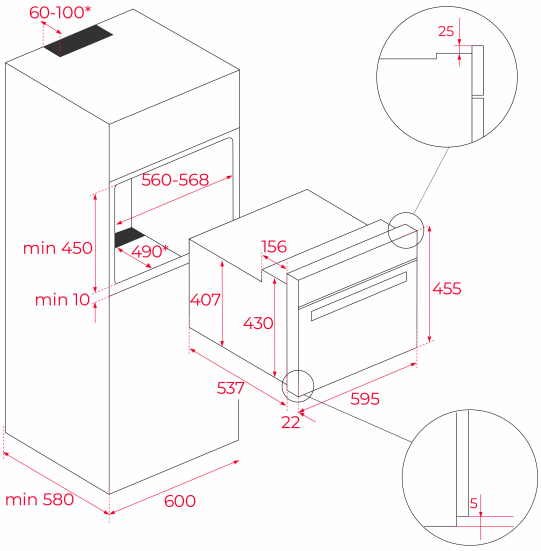

RÉFÉRENCE

REF: 111160026 EAN: 8434778028119

DESCRIPTION

Four combi multifonction SurroundTemp (chaleur tournante pulsée) + Micro-ondes 45 cm
Édition Infinity G1
Option SteamBox
Plateau en fonte d'aluminium
Panneau de commande tactile avec affichage LED
Système de nettoyage automatique Hydro-Clean® ECO
11 fonctions de cuisson
Fonction :Pizza,ECO
Démarrage rapide 30
Décongélation automatique en fonction du temps et du poids
Triple porte vitrée amovible
Porte intérieure entièrement vitrée
Plateau en verre anti-basculement
Grille renforcée
Verrouillage de sécurité pour les enfants
Capacité nette : 40L
Classe énergétique : A+

DIMENSIONS

Hauteur du produit (mm): 455
Largeur du produit (mm): 595
Profondeur du produit (mm): 559
Longueur du produit (mm):
Poids net (kg): 30,0

SPÉCIFICATIONS TECHNIQUES

Classe d'efficacité énergétique: -
Taux de puissance (V): 220-240
Fréquence (Hz): 50
Puissance nominale maximale (W): 3400

COULEURS

111160026 Black matt