MAESTRO **RBF 73380 FI EU**

Combiné réfrigérateur congélateur intégrable 178cm

Fonction ECO

Focntion vacances

LED

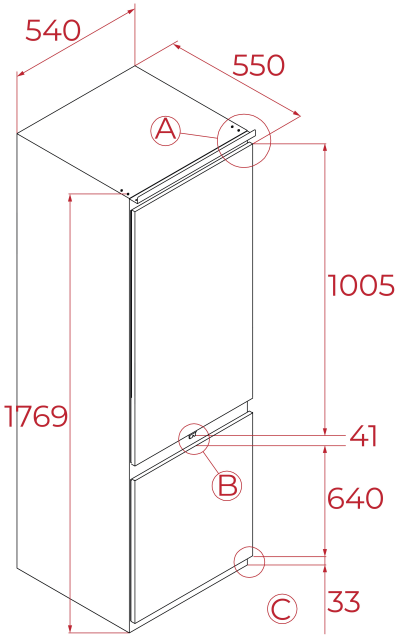

RÉFÉRENCE

REF: 113560020 EAN: 8434778028591

DESCRIPTION

Combiné réfrigérateur congélateur intégrable
Total No Frost
Eclairage LED
Systèmes antibactériens,
Thermostat electronique réglable
Tiroir fresh zone 0-3°C
4 étagères en verre de sécurité
Fonction de congélation rapide et refroidissement rapide
Dégivrage automatique
Fonction vacances
Fonction ECO
Système d'encastrement par rail coulissant
Porte réversible
Pieds réglables à l'avant
Niveau sonore 41 dBA
Capacité nette : total : 244L l Refrigerateur 151, Congélateur 67, Chiller 27
Classe climatique : T
Classe energétique E

DIMENSIONS

Hauteur du produit (mm): 1769
Largeur du produit (mm): 540
Profondeur du produit (mm): 545
Longueur du produit (mm):
Poids net (kg): 60

SPÉCIFICATIONS TECHNIQUES

Classe d'efficacité énergétique (EU 2019/2016): E
v: T
Consommation d'énergie (Kw/jour): 0,642
Consommation annuelle (kWh/an): 234
Pouvoir de congélation: 2,6
Niveau de bruit (dBA): 41
Taux de puissance (V): 220-240V
Fréquence (Hz): 50Hz

COULEURS

113560020 Blanc