RSF 73360 FI
Congélateur intégrable No Frost avec moteur inverter et porte réversible

Easy 90

Moteur inverter

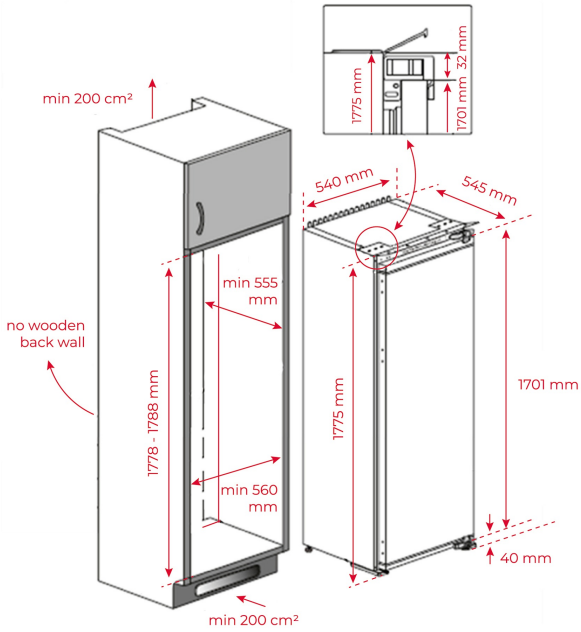

RÉFÉRENCE

REF: 113500010 EAN: 8434778029475

DESCRIPTION

Congélateur intégrable
Niche 178 cm
Froid No Frost
Affichage sur la façade
Commandes électroniques
Thermostat électronique réglable
Congélation rapide
8 niveaux de rangements
Pieds réglables à l'avant et à l'arrière
Portes réversibles
Installation porte sur porte
Niveau sonore : 39 dBA
Capacité nette : 196 Litres
Classe climatique : SN/ST
Classe energétique E

DIMENSIONS

Hauteur du produit (mm): 1775
Largeur du produit (mm): 540
Profondeur du produit (mm): 545
Longueur du produit (mm):
Poids net (kg): 63

SPÉCIFICATIONS TECHNIQUES

Classe d'efficacité énergétique (EU 2019/2016): E
v: SN-ST
Consommation d'énergie (Kw/jour): 0.593
Consommation annuelle (kWh/an): 301
Pouvoir de congélation: 10
Niveau de bruit (dBA): 39
Taux de puissance (V): 220-240
Fréquence (Hz): 50

COULEURS