MAESTRO **Kit VS/CP**

Facade Tiroir plein verre blanc

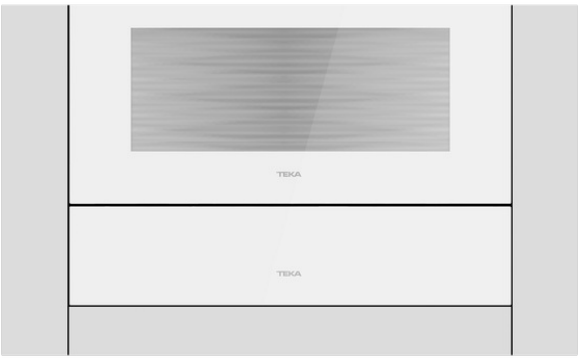

RÉFÉRENCE

REF: 111890003 EAN: 8434778008494

DESCRIPTION

Façade en verre blanc pour chauffe-plats et scelleuse sous vide

DIMENSIONS

Hauteur du produit (mm): 140
Largeur du produit (mm): 595
Profondeur du produit (mm): 4
Longueur du produit (mm):
Poids net (kg): 1.4

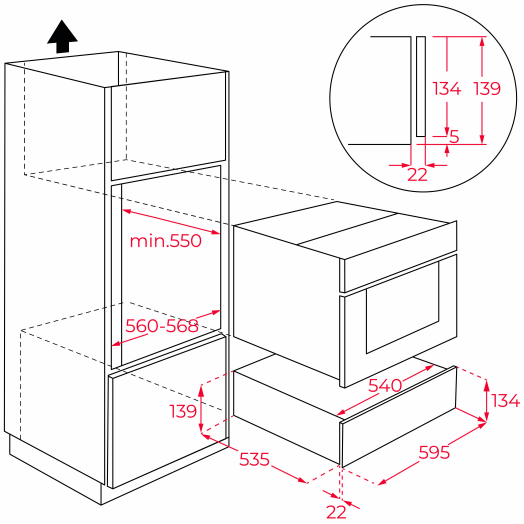

SPÉCIFICATIONS TECHNIQUES

Classe d'efficacité énergétique: -
Taux de puissance (V): -
Fréquence (Hz): -
Puissance nominale maximale (W): -

COULEURS

111890003 Blanc cristal

111890002 Verre noir