RFD 75850 SS
Réfrigérateur congélateur pose libre french door

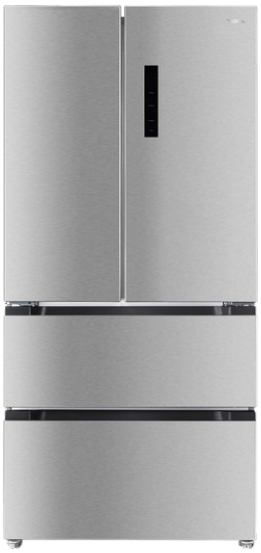

Easy 90 | Moteur inverter | Focntion vacances | No Frost total | LED

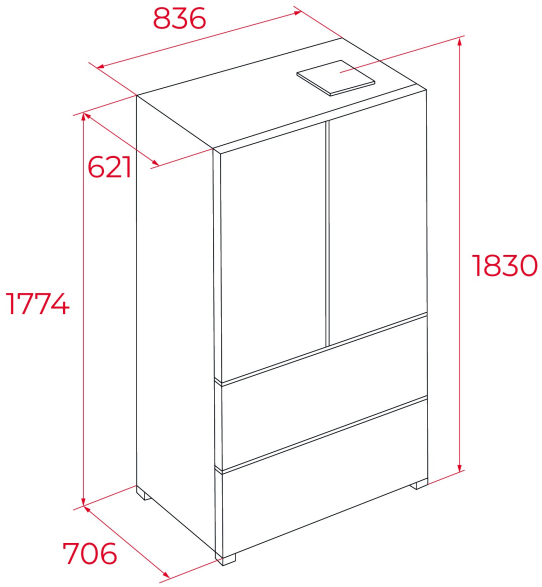

RÉFÉRENCE

REF: 113430078 EAN: 8434778031171

DESCRIPTION

Réfrigérateur congélateur pose libre french door
Total No Frost
Moteur Inverter
Éclairage LED
Ecran de contrôle sur porte extérieure
Thermostat électronique réglable
Fonction vacances
Fonction de congélation rapide et de refroidissement rapide
Bac à glaçons inclus
Pieds réglables à l'avant
Niveau sonore : 41 dBA
Capacité nette : total : 510L, réfrigérateur : 327L , congélateur : 183L
Classe climatique : SN/N/ST/T
Classe énergétique : E

DIMENSIONS

Hauteur du produit (mm): 1830
Largeur du produit (mm): 836
Profondeur du produit (mm): 706
Longueur du produit (mm):
Poids net (kg): 94

SPÉCIFICATIONS TECHNIQUES

Classe d'efficacité énergétique (EU 2019/2016): E
v: SN/N/ST/T
Consommation d'énergie (Kw/jour): 0.425
Consommation annuelle (kWh/an): 304
Pouvoir de congélation: 10
Niveau de bruit (dBA): 41
Taux de puissance (V): 220-240V
Fréquence (Hz): 50HZ

COULEURS

113430078 Verre noir