MLC 8440 BK
Micro-ondes + Grill encastrable compact Urban Colors Edition en 45 cm avec 3 fonctions de cuisson

Capacité
44L

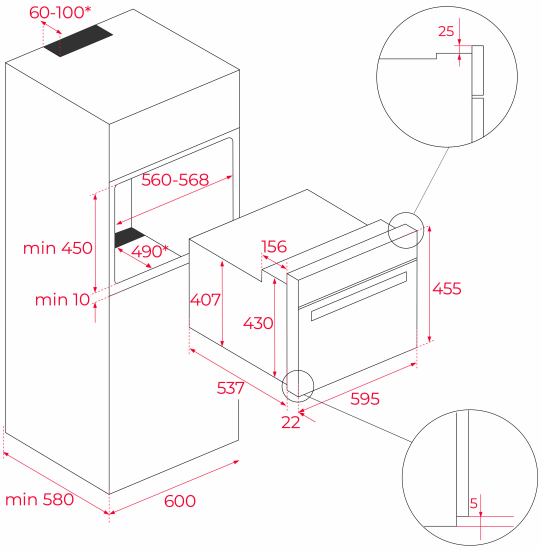

RÉFÉRENCE

REF: 111160024 EAN: 8434778028096

DESCRIPTION

Édition Urban Colors Noir
Micro-ondes + Grill
TouchControl avec boutons
Micro-ondes de 1000 W
Grill de 1400 W
3 fonctions de cuisson
5 niveaux de puissance
Décongélation par temps et poids
Démarrage rapide 30”
Minuteur 0-90 min.
Supports chromés avec 5 niveaux de cuisson
Porte double vitrage
Grille renforcée
Plateau en verre
Verrouillage de sécurité pour les enfants
Capacité nette : 44L

DIMENSIONS

Hauteur du produit (mm): 455
Largeur du produit (mm): 595
Profondeur du produit (mm): 559
Longueur du produit (mm):
Poids net (kg): 28,4

SPÉCIFICATIONS TECHNIQUES

Puissance maximale de sortie en watts (W): 1000
Fréquence (Hz): 50
Puissance nominale maximale (W): 3200
Gril (W): -

COULEURS

111160024 Noir