DVN 97050 TTC BK
Hotte décorative verticale avec commande tactile et aspiration périmétrique 90 cm

LED | Aspiration périmétrique | Délai d'arrêt programmé

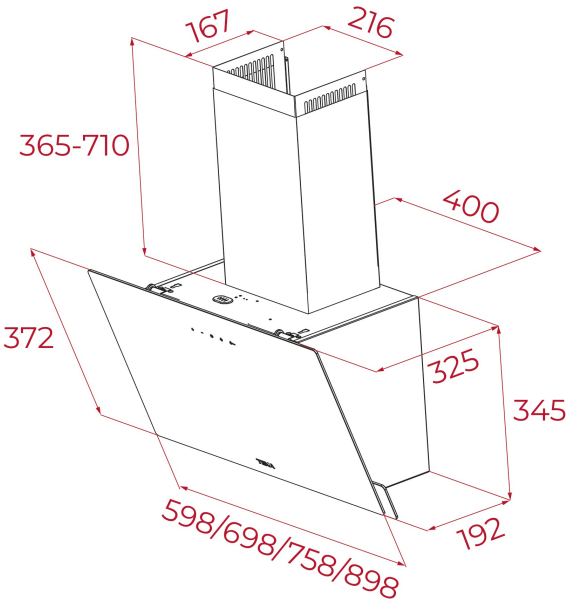

RÉFÉRENCE

REF: 112950012 EAN: 8434778011715

DESCRIPTION

Édition Urban Colors
Hotte verticale décorative 90 cm
Commandes Touch Control
Aspiration périmétrique
3 vitesses + 1 intensive
Capacité d'évacuation sortie libre (m3/h) : 704
Capacité d'évac vitesse intensive (m3/h) : 640
Capacité d'évacuation vitesse max (m3/h): 485
Capacité d'évacuation vitesse min (m3/h) : 260
Niveau sonore vitesse intensive (dBA) : 71
Niveau sonore vitesse max (dBA) : 64
Niveau sonore de la vitesse min (dBA) : 61
2 lampes LED
1 filtre en aluminium
Minuterie d'arrêt
Indicateur de saturation du filtre
Lampe témoin de fonctionnement
Clapet anti-retour inclus
Réduction de la sortie incluse
Filtre charbon en option : D9C 61801345
Kit recyclage en option : SET D13CTP 113290007
Classe énergétique : A

DIMENSIONS

Hauteur du produit (mm): 690-1035
Largeur du produit (mm): 898
Profondeur du produit (mm): 325
Longueur du produit (mm):
Poids net (kg): 12,1

SPÉCIFICATIONS TECHNIQUES

Classe d'efficacité énergétique: A
Bruit (LwA) Vitesse minimale (dB): 54
Bruit (LwA) Vitesse maximale (dB): 64
Bruit (LwA) Vitesse de pointe (dB): 71
Ø sortie (mm): 150

COULEURS

112950012 Noir

112950015 Blanc