GBC 64000
Table de cuisson à gaz naturel 60 cm en verre avec boutons ergonomiques

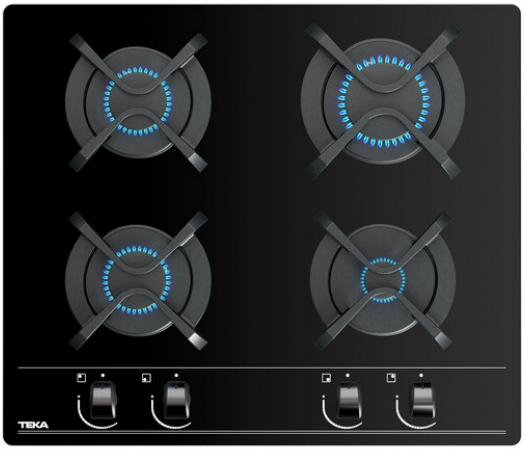

Allumage auto | Verrouillage auto | Installation facille

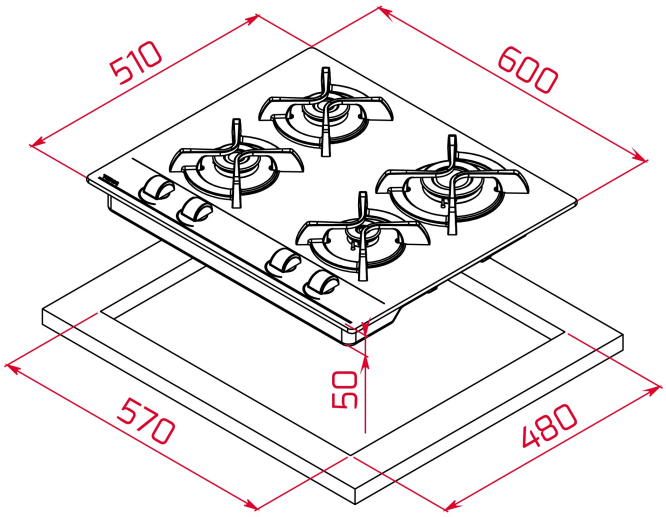

RÉFÉRENCE

REF: 112580006 EAN: 8434778003642

DESCRIPTION

Table de cuisson à gaz en verre 60 cm
Commande mécanique frontal avec boutons ergonomiques
4 zones de cuisson :
1 brûleur rapide, 2,8 kW
1 brûleur semi-rapide de 1,75 kW
1 brûleur semi-rapide de 1,40 kW
1 brûleur auxiliaire de 1 kW
Livrée réglée en gaz nat
Allumage automatique
Surface en verre trempé
Grandes grilles en fonte
Système d'installation facile Fast-Click
Système de sécurité Auto-lock
Disponible en gaz butane : 112580005

DIMENSIONS

Hauteur du produit (mm): 110
Largeur du produit (mm): 600
Profondeur du produit (mm): 510
Longueur du produit (mm):
Poids net (kg): 13,35

SPÉCIFICATIONS TECHNIQUES

Taux de puissance (V): 220-240
Fréquence (Hz): 50/60
Puissance nominale maximale (W): -

COULEURS

112580006 Verre noir

112580005 Verre noir

EFFICACITÉ ÉNERGÉTIQUE

Power consumption in standby mode (W): -
Time to reach standby mode (min): -