DFI 46960
Lave-vaisselle porte coulissante 60cm 14 couverts

Fonction ECO | Plateau couverts | Extra Dry function | Premium Dry | Sliding Door

AquaLogic

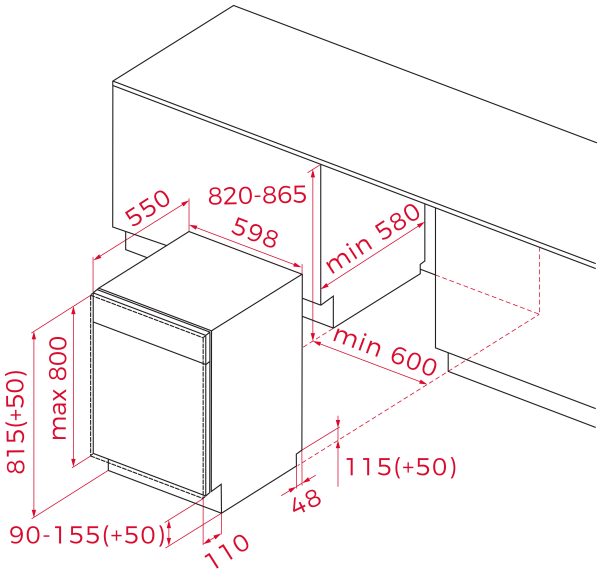

RÉFÉRENCE

REF: 114270039 EAN: 8434778032741

DESCRIPTION

Lave-vaisselle intégré
Panneau de commande tactile
14 couverts
Programmes de lavage : 8
Températures de lavage : 45º, 50º, 55º, 60º, 65ºC
Système d'ouverture automatique PremiumDry
Programmes spéciaux : Rapide : 30 minutes, GlassCare, Intensif, ECO, 1 heure,
Fonctions spéciales : Express, PowerWash, ExtraDry
Système de sécurité AquaStop et AquaSafe
Indicateur de manque de sel et de rinçage
Troisième pulvérisateur
Temporisation : 1-24 heures
Niveau sonore : 44 dBA
Pieds arrière réglables par l'avant
Tiroir à détergent coulissant

DIMENSIONS

Hauteur du produit (mm): 815
Largeur du produit (mm): 598
Profondeur du produit (mm): 550
Longueur du produit (mm):
Poids net (kg): 33,00

SPÉCIFICATIONS TECHNIQUES

Classe d’efficacité énergétique: A+++
Consommation d’énergie (Kw/jour): -
Consommation d'eau (litres/an): 2744
Niveau de bruit (dBA): 44
Taux de puissance (V): 220-240 V
Fréquence (Hz): 50Hz

COULEURS