TOTAL **EX 90.1 5G AI AL DR CI LEFT**

Plaque à gaz de 90 cm Brûleur à double anneau 5 zones de cuisson

Allumage auto Verrouillage auto

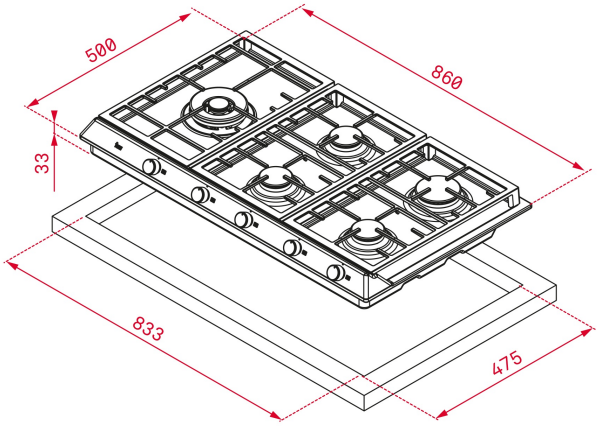

RÉFÉRENCE

REF: 40212503 EAN: 8421152151440

DESCRIPTION

Plaque à gaz de 90 cm
Brûleur à double anneau
Grilles en fonte
Boutons frontaux métallisés et brillants
Auto-allumage
Verrouillage de sécurité automatique
Brûleurs à haut rendement
5 zones de cuisson:
-1 brûleur à double anneau (4,00 kW)
-1 brûleur rapide (2,8 kW)
-3 brûleur semi-rapide (1,75 kW)

DIMENSIONS

Hauteur du produit (mm): 84
Largeur du produit (mm): 860
Profondeur du produit (mm): 500
Longueur du produit (mm):
Poids net (kg): 13,5

SPÉCIFICATIONS TECHNIQUES

Taux de puissance (V): 220-240
Fréquence (Hz): 50/60
Puissance nominale maximale (W): -

COULEURS

40212503 Acier inoxydable