EX 70.1 5G AI AL DR CI

Plaque à gaz de 70 cm Brûleur à double anneau 5 zones de cuisson

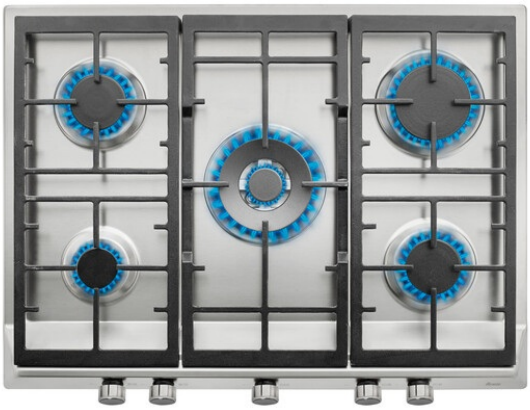

Allumage auto

Verrouillage auto

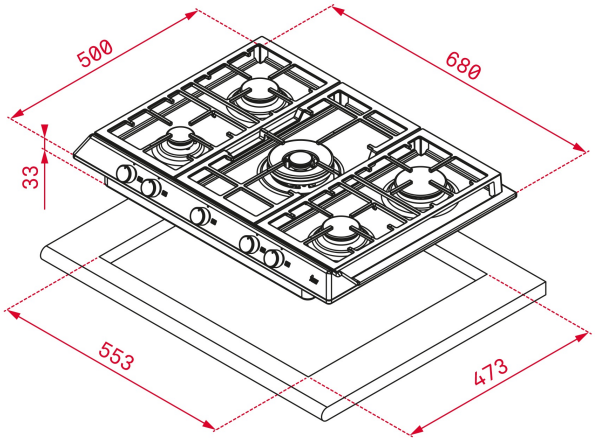

RÉFÉRENCE

REF: 40212302 EAN: 8421152151426

DESCRIPTION

Plaque à gaz de 70 cm
Brûleur à double anneau
Grilles en fonte
Boutons frontaux métallisés et brillants
Auto-allumage
Verrouillage de sécurité automatique
Brûleurs à haut rendement
5 zones de cuisson:
-1 brûleur à double anneau (4,00 kW)
-1 brûleur rapide (2,8 kW)
-2 brûleurs semi-rapides (1,75 kW)
-1 brûleur auxiliaire (1kW)

DIMENSIONS

Hauteur du produit (mm): 84
Largeur du produit (mm): 680
Profondeur du produit (mm): 500
Longueur du produit (mm):
Poids net (kg): 11,6

SPÉCIFICATIONS TECHNIQUES

Taux de puissance (V): 220-240
Fréquence (Hz): 50/60
Puissance nominale maximale (W): -

COULEURS

40212302 Acier inoxydable

EFFICACITÉ ÉNERGÉTIQUE

Power consumption in standby mode (W): -
Time to reach standby mode (min): -