MLC 8440

Micro-ondes grill Urban Colors Edition verre noir 45L

Capacité 44L | Décongélation par temps | Décongélation par poids

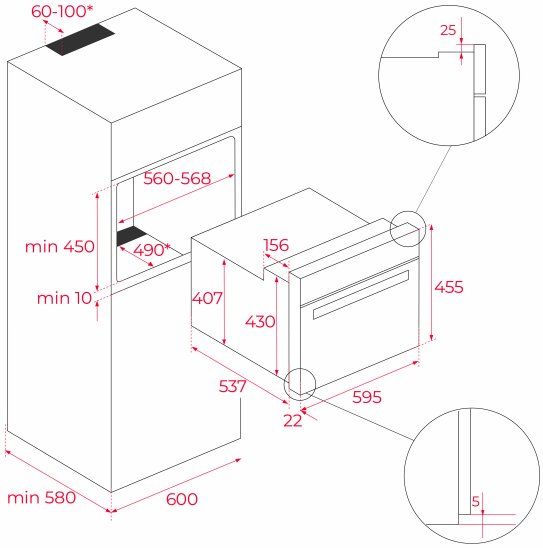

RÉFÉRENCE

REF: 111160003 EAN: 8434778007657

DESCRIPTION

Micro-ondes grill
Urban Colors Edition
5 niveaux de puissance
Sortie 1000 W
Grill 1400 W
Minuteur 0-90 min.
Démarrage rapide 30"
Touch Control avec programmation de démarrage et d'arrêt de cuisson
5 hauteurs de cuisson
Porte double vitrage
3 fonctions de cuisson
Déconnexion de sécurité à l'ouverture de la porte
Ventilation tangentielle
Décongélation automatique selon temps et poids
Grille renforcée

DIMENSIONS

Hauteur du produit (mm): 455
Largeur du produit (mm): 595
Profondeur du produit (mm): 559
Longueur du produit (mm):
Poids net (kg): 28,4

SPÉCIFICATIONS TECHNIQUES

Puissance maximale de sortie en watts (W): 1000
Fréquence (Hz): 50
Puissance nominale maximale (W): 3200
Gril (W): 1400

COULEURS

111160003 Verre noir