TOTAL **GZC 75330 XBB**

Allumage auto | Verrouillage auto | Installation facille | ExactFlame

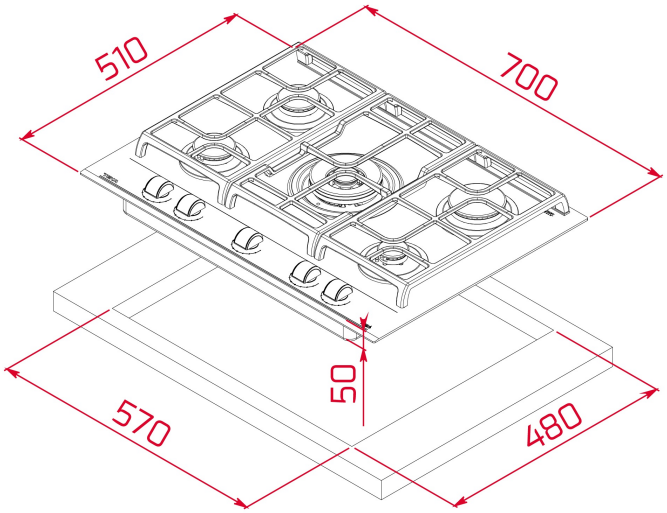

RÉFÉRENCE

REF: 112570059 EAN: 8434778006834

DIMENSIONS

Hauteur du produit (mm): 98
Largeur du produit (mm): 700
Profondeur du produit (mm): 510
Longueur du produit (mm):
Poids net (kg): 13,5

SPÉCIFICATIONS TECHNIQUES

Taux de puissance (V): 220-240
Fréquence (Hz): 50/60
Puissance nominale maximale (W): -

COULEURS

112570059 Verre noir