Square 40.40 TG
Évier encastrable sous plan Tegranite+ avec un bac couleur Stone Grey

RÉFÉRENCE

REF: 115230026 EAN: 8434778007435

DESCRIPTION

Évier encastrable sous plan Tegranite+ avec un bac couleur Stone Grey
Surface hautement résistante aux impacts, chocs thermiques et hautes températures
Résistance à la décoloration
Surface non poreuse facile à nettoyer qui empêche la prolifération des bactéries
Vidage manuelle avec bonde à panier 3 ½” et syphon
Profondeur du bac 200 mm
Meuble de 50 cm

Colour Intensity | 200mm | Easy_Clean | Food safe | 200mm

DIMENSIONS

Hauteur du produit (mm):
Largeur du produit (mm): 440
Profondeur du produit (mm): 200
Longueur du produit (mm): 440
Poids net (kg): 5,4

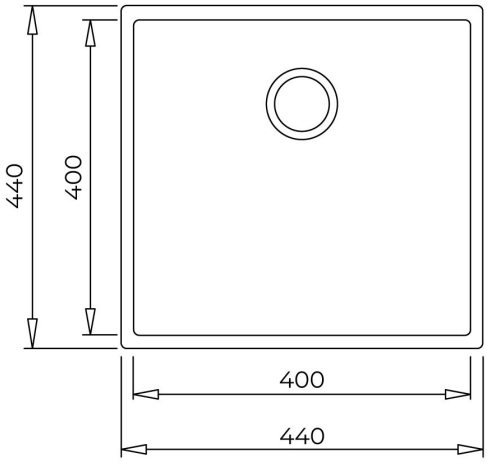

COULEURS

115230026 Stone Grey

115230025 Noir