TZC 32320 TTC
Domino vitrocéramique de 30 cm

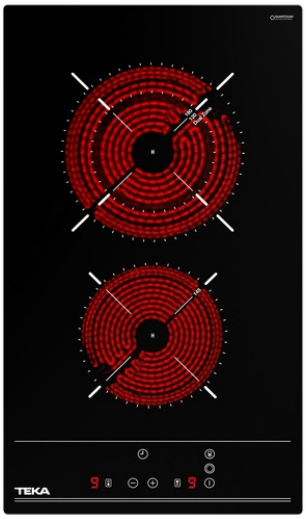

Verrouillage auto

Installation facille

RÉFÉRENCE

REF: 112540002 EAN: 8434778012651

DESCRIPTION

Domino vitrocéramique de 30 cm
2 zones de cuisson
Touch Control
Programmateur de temps de cuisson
Puissance nominale totale : 2.900 W

DIMENSIONS

Hauteur du produit (mm): 58
Largeur du produit (mm): 300
Profondeur du produit (mm): 510
Longueur du produit (mm):
Poids net (kg): 4,26

SPÉCIFICATIONS TECHNIQUES

Taux de puissance (V): 220-240
Fréquence (Hz): 50/60
Puissance nominale maximale (W): 2900

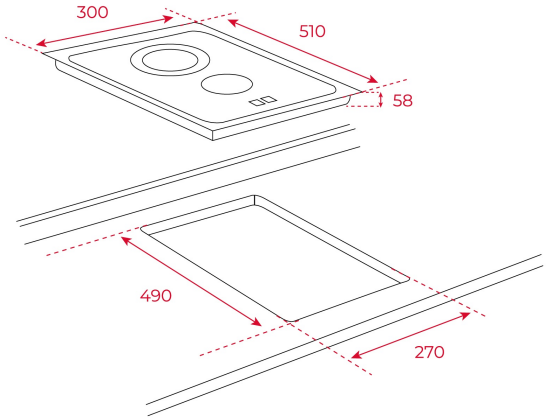

COULEURS

112540002 Verre noir

EFFICACITÉ ÉNERGÉTIQUE

Power consumption in standby mode (W): -
Time to reach standby mode (min): -