DVT Pro 98660 TBS
Hotte verticale 90 cm verre noir

Fresh AIR

LED

Aspiration périmétrique

Délai d'arrêt programmé

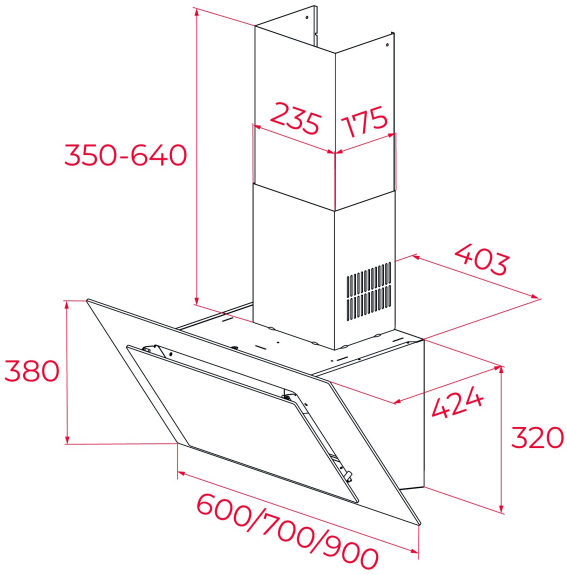

RÉFÉRENCE

REF: 112930043 EAN: 8434778013252

DESCRIPTION

Édition Urban Colors
Hotte verticale décorative 90 cm
Touch control / Fonction FreshAir
Aspiration périmétrique 3 vitesses +1 intensive
Moteur blindé à double turbine ECOPOWER
Vitesse intensive capacité d'évac (m3/h) : 698
Capacité d'évac vitesse max (m3/h) : 584
Capacité d'évacuation vitesse min (m3/h) : 307
Niveau sonore en vitesse intensive (dBA) : 74
Niveau sonore vitesse max (dBA) : 68
Niveau sonore vitesse min (dBA) : 52
2 lampes LED / 2 filtres en aluminium
Programmateur de durée d'aspiration
Indicateur de saturation du filtre
Collecteur de graisses amobible
Fermeture soft par piston
Inclus Clapet anti-retour/ réduction de sortie
En option : kit de recyclage avec couvre-tube : CFH 15200 L2C
En option, kit de recyclage régénérant avec couvre-tube : RFH 15200 L2C
En option, kit de recyclage sans couvre-tube : CFH 15200 O2C
En option, kit de recyclage régénérant couvre-tube : FH 15200 O2C
En option, filtre à charbon : C1RTK
En option, filtre régénérant : R1RTK
Classe énergétique A+

DIMENSIONS

Hauteur du produit (mm): 800-1100
Largeur du produit (mm): 900
Profondeur du produit (mm): 412
Longueur du produit (mm):
Poids net (kg): 16,2

SPÉCIFICATIONS TECHNIQUES

Classe d'efficacité énergétique: A+
Bruit (LwA) Vitesse minimale (dB): 61
Bruit (LwA) Vitesse maximale (dB): 72
Bruit (LwA) Vitesse de pointe (dB): 74
Ø sortie (mm): 150

COULEURS

112930043 Noir