Universe 80 T-XP 2B 1D
Evier encastré réversible en acier inoxydable en 80 cm

Lifetime warranty

Hygiene

RÉFÉRENCE

REF: 115170002 EAN: 8434778015140

DESCRIPTION

Evier en acier inoxydable, finition polie
Deux cuves et un égouttoir, réversible
Installation encastrée
Trou d'évacuation de 3½"".
Cuvettes de 170 mm de profondeur
Elément bas de 80 cm

DIMENSIONS

Hauteur du produit (mm):
Largeur du produit (mm): 500
Profondeur du produit (mm):
Longueur du produit (mm): 1160
Poids net (kg): 4,62

COULEURS
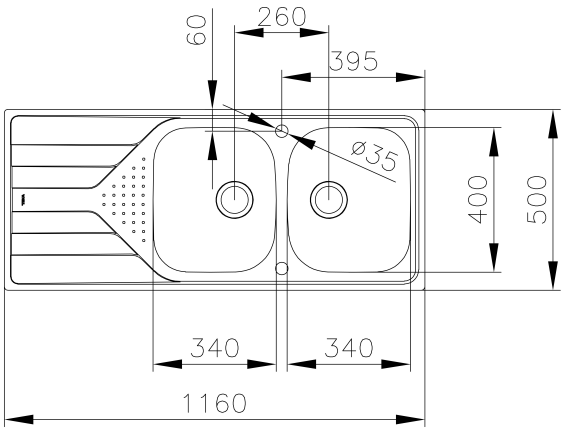
115170002 Acier inoxydable