TGI2 200 NF EU
Congélateur intégrable No Frost

Easy 90 | No Frost total | Moteur inverter

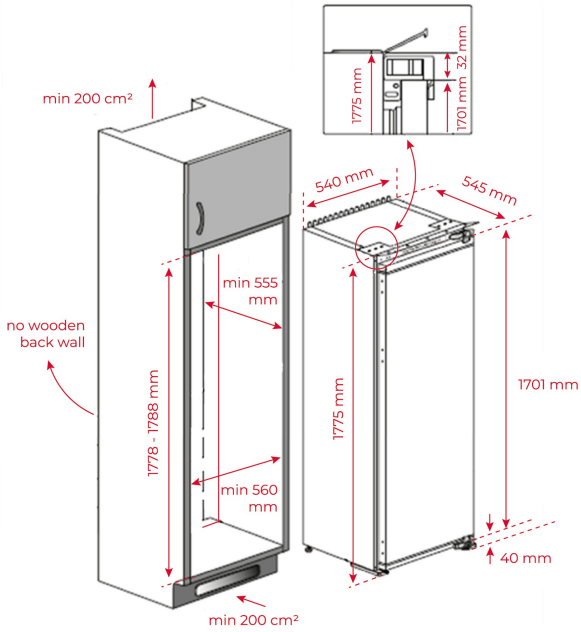

RÉFÉRENCE

REF: 113500002 EAN: 8434778014167

DESCRIPTION

Congélateur intégrable 4* sans givre
No Frost
Panneau de commande électronique
Porte réversible
Classe environnementale : SN-T
Niveau sonore : 42 dBA
Capacité 220L
Tension : 230/50 Hz
Installation porte sur porte

DIMENSIONS

Hauteur du produit (mm): 1775
Largeur du produit (mm): 540
Profondeur du produit (mm): 545
Longueur du produit (mm):
Poids net (kg): 63

SPÉCIFICATIONS TECHNIQUES

Classe d'efficacité énergétique (EU 2019/2016): A+
v: SN/ST
Consommation d'énergie (Kw/jour): 0,825
Consommation annuelle (kWh/an): 301
Pouvoir de congélation: 10
Niveau de bruit (dBA): 39
Taux de puissance (V): 220-240
Fréquence (Hz): 50

COULEURS