TKI3 145 D
Réfrigérateur encastrable en 82cm

Easy 90 LED Moteur inverter

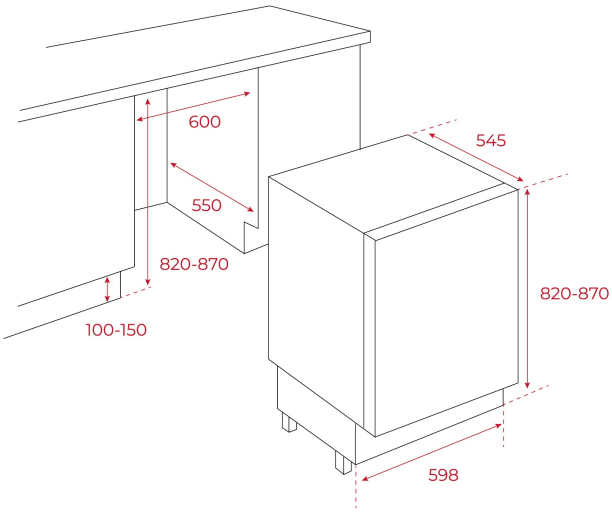

RÉFÉRENCE

REF: 113470001 EAN: 8434778014082

DESCRIPTION

Réfrigérateur de table encastré
Dégivrage manuel
Thermostat réglable manuellement
3 étagères en verre de sécurité
Pieds avant réglables
Eclairage LED
Portes réversibles
Classe climatique : SN/T
Capacité totale (brute/net) : 130 / 128 litres

DIMENSIONS

Hauteur du produit (mm): 818
Largeur du produit (mm): 595
Profondeur du produit (mm): 545
Longueur du produit (mm):
Poids net (kg): 30

SPÉCIFICATIONS TECHNIQUES

Classe d'efficacité énergétique (EU 2019/2016): A++
v: SN/T
Consommation d'énergie (Kw/jour): 0,252
Consommation annuelle (kWh/an): 92
Pouvoir de congélation: NA
Niveau de bruit (dBA): 35
Taux de puissance (V): 230
Fréquence (Hz): 50

COULEURS