ML 820 BIS

Micro-onde encastrable + Gril avec commande tactile

Décongélation par temps | Décongélation par poids | Menu d'accès direct

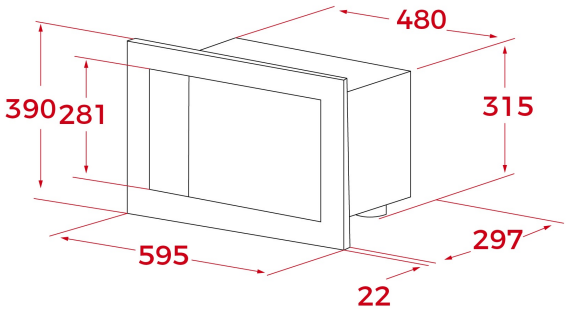

RÉFÉRENCE

REF: 112060000 EAN: 8434778011500

DESCRIPTION

Micro-ondes + Gril
Capacité : 20 litres
Panneau de commande tactile avec écran blanc TFT
5 niveaux de puissance, 700 W
3 menus à accès direct
Démarrage rapide + 30
Dégivrage automatique par heure et par poids
Bloc de sécurité pour les enfants
Porte double vitrage
Gril à quartz, 1000 W
1 grille ronde

DIMENSIONS

Hauteur du produit (mm): 390
Largeur du produit (mm): 595
Profondeur du produit (mm): 325
Longueur du produit (mm):
Poids net (kg): 17,5

SPÉCIFICATIONS TECHNIQUES

Puissance maximale de sortie en watts (W): 750
Fréquence (Hz): 50
Puissance nominale maximale (W): 1200
Gril (W): 1000

COULEURS

112060000 Verre noir