MS 620 BIH
Micro-ondes encastrable 20L

Décongélation par temps | Décongélation par poids | Menu d'accès direct

RÉFÉRENCE

REF: 112070000 EAN: 8434778012200

DESCRIPTION

Micro-ondes
Capacité : 20 litres
Commandes électromécaniques
5 niveaux de puissance, 700 W
3 menus à accès direct
1 mémoire
1 fonction de cuisson
Démarrage rapide + 1 minute
0-90 min. Minuterie
Dégivrage automatique en fonction de l'heure et du poids
Porte à double vitrage
Cavité intérieure en acier inoxydable

DIMENSIONS

Hauteur du produit (mm): 390
Largeur du produit (mm): 595
Profondeur du produit (mm): 325
Longueur du produit (mm):
Poids net (kg): 16,5

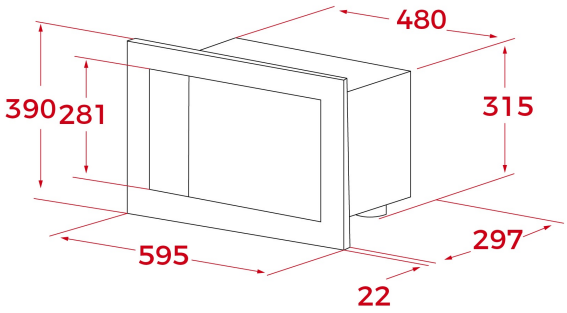

SPÉCIFICATIONS TECHNIQUES

Puissance maximale de sortie en watts (W): 750
Fréquence (Hz): 50
Puissance nominale maximale (W): 1200
Gril (W): -

COULEURS

112070000 Acier inoxydable