HSB 635
Four multifonction et système HydroClean® en 60 cm

HydroClean® Capacité 70L Guide teléscopique Plus

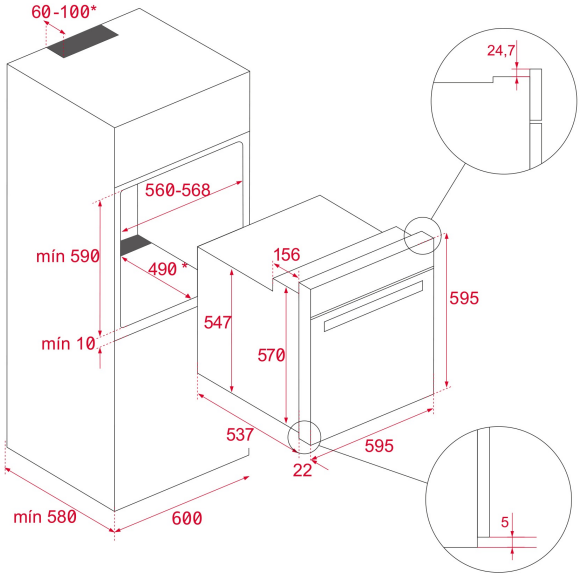

RÉFÉRENCE

REF: 111010000 EAN: 8434778000504

DESCRIPTION

Four multifonction
8 fonctions de cuisson
Système de nettoyage automatique HydroClean
Boutons de commande mécaniques
Minuterie électronique
Supports chromés avec 5 niveaux de cuisson
Guides télescopiques à glissement facile
Porte amovible à double vitrage
Préchauffage rapide manuel
Plateau profond anti-basculement
Capacité (brute/net) : 71 / 70 litres

DIMENSIONS

Hauteur du produit (mm): 595
Largeur du produit (mm): 595
Profondeur du produit (mm): 537+22
Longueur du produit (mm):
Poids net (kg): 27

SPÉCIFICATIONS TECHNIQUES

Classe d'efficacité énergétique: A+
Taux de puissance (V): 220-240
Fréquence (Hz): 50/60
Puissance nominale maximale (W): 2615

COULEURS

111010000 Acier inoxydable