TOTAL **LI5 1080 EU EXP**

Cycle rapide

Capacité de lavage: 8 kg

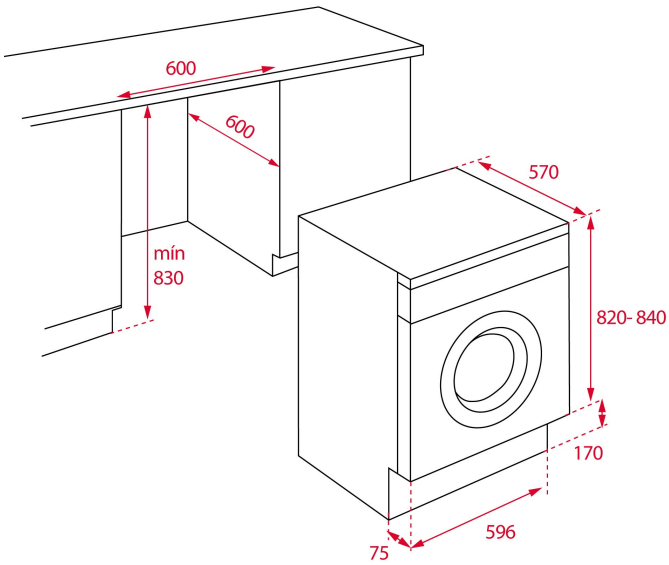

RÉFÉRENCE

REF: 40830051 EAN: 8421152157886

DIMENSIONS

Hauteur du produit (mm): 820
Largeur du produit (mm): 596
Profondeur du produit (mm): 570
Longueur du produit (mm):
Poids net (kg): 68

SPÉCIFICATIONS TECHNIQUES

Classe d’efficacité énergétique (EU 2019/2016): D
Classe de performance de lavage: A
Classe d'efficacité de filage: C
Consommation d'eau (litres/an): 9850
Niveau de bruit (dBA): 56 + 74
Taux de puissance (V): 220-240
Fréquence (Hz): 50

COULEURS

40830051 Blanc