SteakMaster
Four multifonction Dualclean avec fonction Steak Master

HydroClean® | Guide teléscopique Plus | Pyrolyse | SoftClose | SurroundTemp

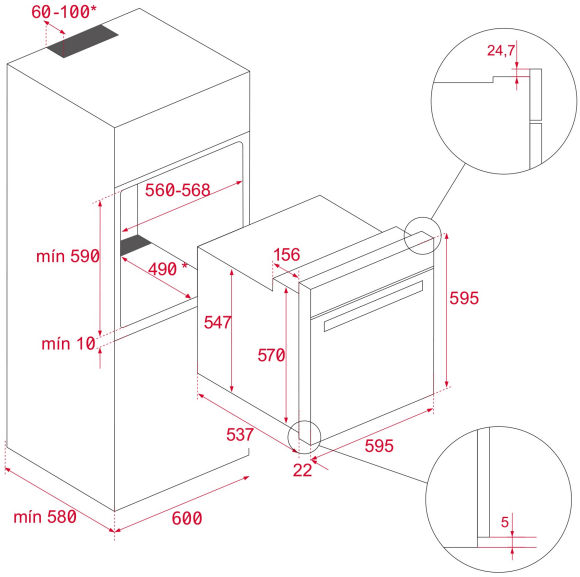

RÉFÉRENCE

REF: 111000026 EAN: 8434778009910

DESCRIPTION

Four multifonction 12 fonctions de cuisson dont Steak Master
Brevet TEKA
20 recettes pré-programmées
Double système de nettoyage Pyrolyse / Hydroclean® PRO
Capacité nette 63L
Classe énergétique A
2 rails téléscopiques
SoftClose
Chaleur tournante
Grille exclusive en fonte, couteau du Chef et guide de programmation
Porte quadruple vitrage

DIMENSIONS

Hauteur du produit (mm): 595
Largeur du produit (mm): 595
Profondeur du produit (mm): 537+22
Longueur du produit (mm):
Poids net (kg): 45,8

SPÉCIFICATIONS TECHNIQUES

Classe d'efficacité énergétique: A
Taux de puissance (V): 220-240
Fréquence (Hz): 50/60
Puissance nominale maximale (W): 3518

COULEURS

111000026 Verre noir