TT 6420

Plaque vitrocéramique de 60 cm Panneau de commandes tactiles 4 zones de cuisson 6.200 W

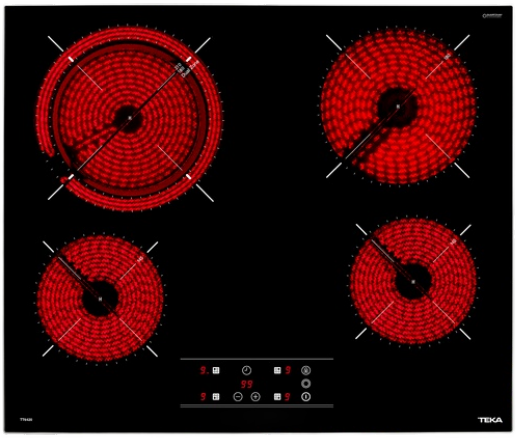

Verrouillage auto

Installation facille

Power Plus

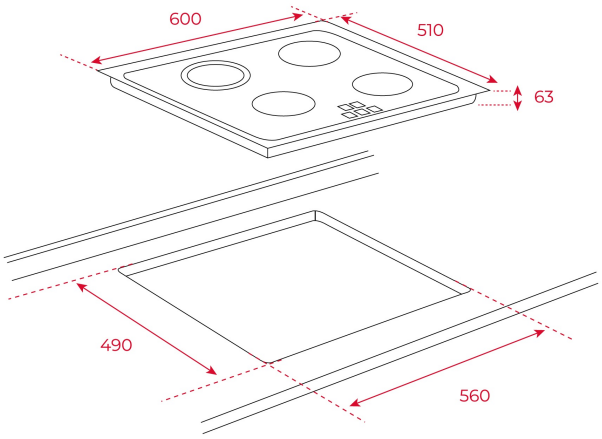

REFERENCE

REF: 40239021 EAN: 8421152148181

FEATURES

Plaque vitrocéramique de 60 cm
Panneau de commandes tactiles
Programmateur de temps de cuisson
Programmateur indépendant de chaque zone de cuisson
Fonction rafale de cuisson
Blocage de sécurité
Indicateur de chaleur résiduelle
4 zones de cuisson:
-1 foyers High-Light Ø 180/210 mm
-1 foyers High-Light Ø 180 mm
-2 foyers High-Light Ø 145 mm
Puissance nominale totale: 6.200 W

DIMENSIONS

Hauteur du produit (mm): 51
Largeur du produit (mm): 605
Profondeur du produit (mm): 515
Longueur du produit (mm):
Poids net (kg): 8,9

TECH SPECS

Power rate (V): 220-240
Frequency (Hz): 50/60
Maximum Nominal Power (W): 6200

COLORS

40239021 Verre noir

ENERGY EFFICIENCY

Power consumption in standby mode (W): -
Time to reach standby mode (min): -