DG3 985
Hotte décorative de 90 cm avec aile en verre et moteur ECOPOWER

LED Délai d'arrêt programmé

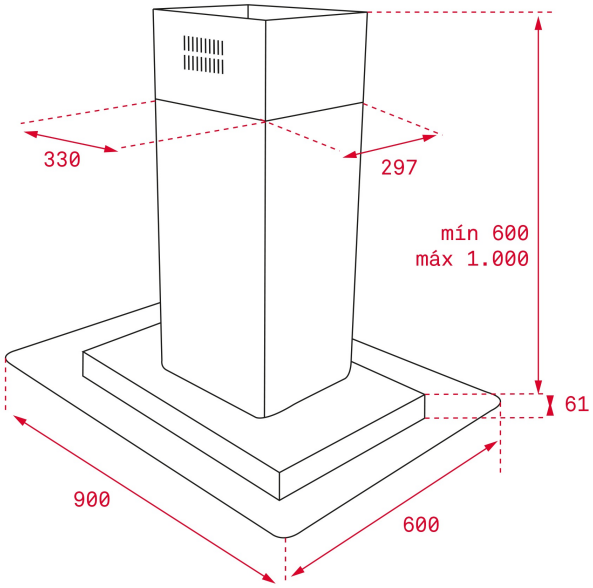

RÉFÉRENCE

REF: 40485150 EAN: 8421152145814

DESCRIPTION

Hotte îlot en verre décoratif
Contrôle électronique avec écran
3 vitesses + 1 intensive
Capacité d'évacuation en sortie libre (m3/h) : 920
Capacité d'évacuation en vitesse intensive (m3/h) : 796
Capacité d'évacuation de la vitesse maximale (m3/h) : 605
Capacité d'échappement de la vitesse minimale (m3/h) : 311
Niveau sonore de la vitesse intensive (dBA) : 71
Niveau sonore de la vitesse maximale (dBA) : 66
Niveau sonore de la vitesse minimale (dBA) : 52
4 lampes LED
2 filtres en acier inoxydable
Minuterie d'arrêt
Indicateur de saturation des filtres
Lampe témoin de fonctionnement
Clapet anti-retour inclus
Réduction de la sortie incluse
Kit de recirculation en option avec installation d'un couvercle de tube : SET 1/T1
Filtre à charbon en option : D4C

DIMENSIONS

Hauteur du produit (mm): 871 - 1171
Largeur du produit (mm): 900
Profondeur du produit (mm): 600
Longueur du produit (mm):
Poids net (kg): 36,01

SPÉCIFICATIONS TECHNIQUES

Classe d’efficacité énergétique: A
Bruit (LwA) Vitesse minimale (dB): 52
Bruit (LwA) Vitesse maximale (dB): 66
Bruit (LwA) Vitesse de pointe (dB): 71
Ø sortie (mm): 150

COULEURS

40485150 Acier inoxydable