CLC 835 MC

Machine à café multicapsules verre noir

Capsules Ground coffee

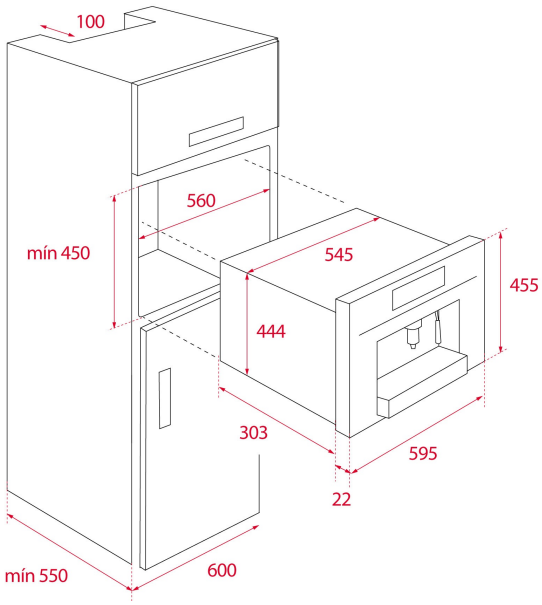

RÉFÉRENCE

REF: 40589513 EAN: 8421152145616

DESCRIPTION

Machine à café multicapsules et café moulu (5 adaptateurs inclus)
Capacité : 1 tasse
Support de tasse réglable en hauteur, 3 niveaux
3 fonctions (café, vapeur et eau chaude)
Panneau de commande tactile avec écran TFT 4”
Puissance de la pompe : 19 bar
Tuyau rétractable pour la vapeur
2 compartiments de rangement latéraux
Tiroir de rangement
Bac de récupération de l’eau usée
Bac de récupération des capsules usagées
Capacité du réservoir d’eau : 1 litre
Fonction de détartrage
Température et quantité de café réglables : extralarge, large, moyen, petit et infusions
Éclairage à LED
5 adaptateurs de capsules : Nespresso®, Lavazza®, Caffitaly®, E.S.E. pod (Easy Serving Expresso), café moulu

DIMENSIONS

Hauteur du produit (mm): 455
Largeur du produit (mm): 595
Profondeur du produit (mm): 330
Longueur du produit (mm):
Poids net (kg): 18,7

SPÉCIFICATIONS TECHNIQUES

Taux de puissance (V): 230
Fréquence (Hz): 50
Puissance nominale maximale (W): 2200

COULEURS

40589513 Verre noir