EW 90 5G AI AL TR CI
Plaque de cuisson à gaz avec 5 zones de cuisson et brûleur triple anneau en 90 cm de gaz butane

Allumage auto

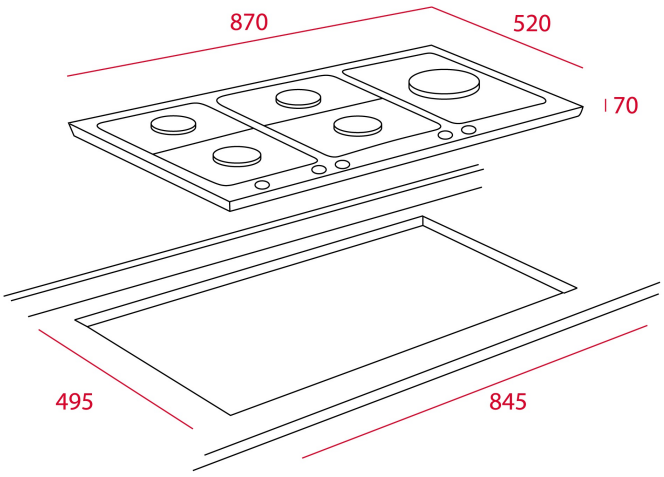

RÉFÉRENCE

REF: 40219018 EAN: 8421152096680

DESCRIPTION

Typologie du gaz : GPL (butane/propane)
Plaque de cuisson à gaz de 90 cm
Brûleur triple anneau
Grilles en fonte
Boutons frontaux en métal
Auto-allumage
Sécurité autobloquante
5 zones de cuisson :
1 brûleur triple couronne (3.1 kw)
1 brûleur rapide (2.8 kW)
1 brûleur semi-rapide (1.75 kW)
1 brûleur semi-rapide (1.4 kW)
1 brûleur auxiliaire (1 kW)

DIMENSIONS

Hauteur du produit (mm): 520
Largeur du produit (mm): 870
Profondeur du produit (mm): 520
Longueur du produit (mm):
Poids net (kg): 11,5

SPÉCIFICATIONS TECHNIQUES

Taux de puissance (V): -
Fréquence (Hz): 50/60
Puissance nominale maximale (W): -

COULEURS

40219018 Acier inoxydable

EFFICACITÉ ÉNERGÉTIQUE

Power consumption in standby mode (W): -
Time to reach standby mode (min): -