MY1

Robinet de cuisine professionnel avec bec pivotant et flexible



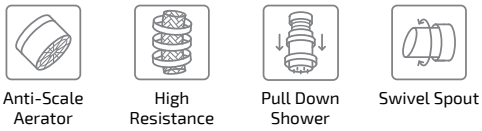

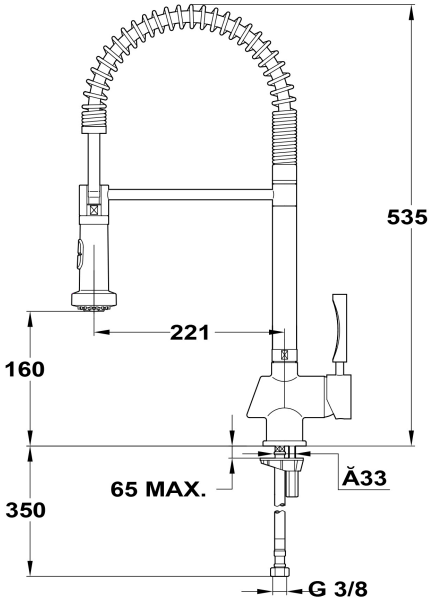

REFERENCE

REF: 1816002 **EAN:** 8421152043318

FEATURES

Bec pivotant et flexible
Aérateur anti-calcaire
Ressort flexible haute résistance
Tuyau flexible en inox renforcé avec du plastique pour une meilleure protection et un nettoyage facile
Douchette rabattable 2 fonctions: normale et douche

DIMENSIONS

Hauteur du produit (mm): 535
Largeur du produit (mm):
Profondeur du produit (mm):
Longueur du produit (mm):
Poids net (kg): 3,2

COLORS

1816002 Chrome