ARK 939

Mitigeur de cuisine professionnel avec ressort flexible





Anti-Scale Aerator | High Resistance | Pull Down Shower | Swivel Spout

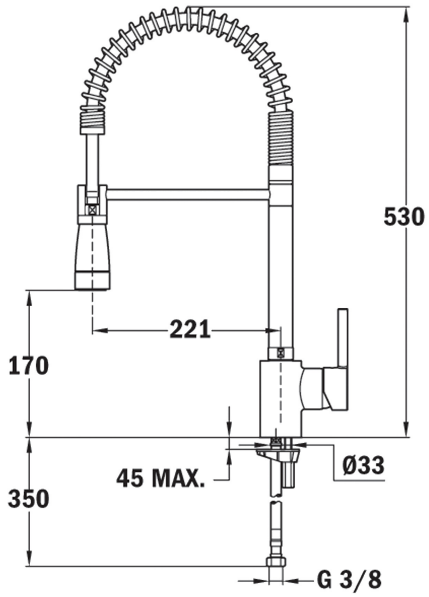

REFERENCE

REF: 239391200 **EAN:** 8421152084793

FEATURES

Bec tournant et flexible
Aérateur Anticalcaire
Ressort flexible à haute résistance
Flexible en acier inoxydable
Poignée extractible à 2 jets :
(normale et douche).

DIMENSIONS

Hauteur du produit (mm): 530
Largeur du produit (mm):
Profondeur du produit (mm):
Longueur du produit (mm):
Poids net (kg): 3

COLORS

239391200 Chrome