AirFry HLB 8416

Four multifonction SurroundTemp avec fonction spéciale AirFry




HydroClean®



Capacité 70L


Guide téléscopique Plus


SoftClose


SurroundTemp

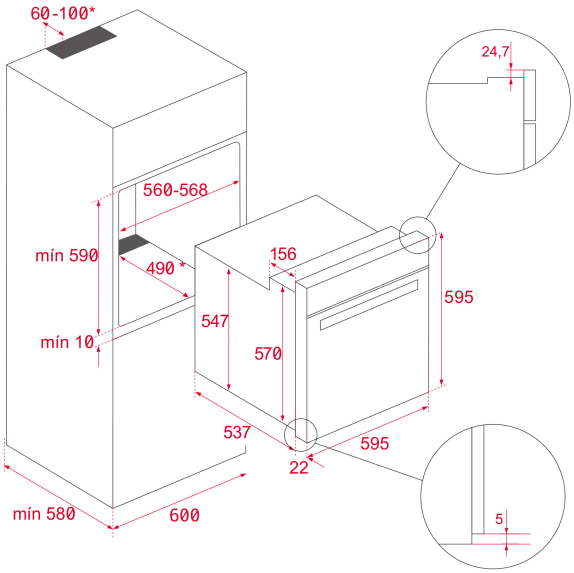

REFERENCE

REF: 111000045 **EAN:** 8434778017427

FEATURES

Four AirFry
Édition Urban Colors
Four multifonction SurroundTemp
9 fonctions de cuisson
Boîte spéciale FryMaster pour cuisiner sans huile
Système de nettoyage automatique HydroClean
Ecran de contrôle tactile avec boutons
Minuterie électronique (fonction Retard/Départ)
Supports chromés avec 5 niveaux de cuisson
Porte amovible à triple vitrage
Système SoftClose
Sécurité enfants
Préchauffage rapide manuel
Plateau profond anti-basculement
Capacité (brute/net) : 71 / 70 litres

DIMENSIONS

Hauteur du produit (mm): 595
Largeur du produit (mm): 595
Profondeur du produit (mm): 537+22
Longueur du produit (mm):
Poids net (kg): 28

TECH SPECS

Energy Efficiency Class: A+
Power rate (V): 220-240
Frequency (Hz): 50/60
Maximum Nominal Power (W): 3215

COLORS

111000045 Verre noir